التجربة الأولى: العداد التصاعدي UP - COUNTER

الأهداف : وصف وظيفة العداد الصاعد ، ووصف عمله ، بالإضافة إلى ملحوظة طريقة العمل .

الأدوات والأجهزة :

منصة التجارب ..... Test Console

جهاز قياس متعدد الأغراض ..... Multi meter

لوح التجربة رقم PC 130 – 111

لوح التجربة رقم PC 130 – 131

توصيلة الدائرة :

لدينا اللوح PC 130 – 111 ونحتاجه فقط لإعطاء النبضات .

أما الشكل التالي يبين التوصيلة على اللوح PC 130 – 131 والخاصة بالعداد التصاعدي :

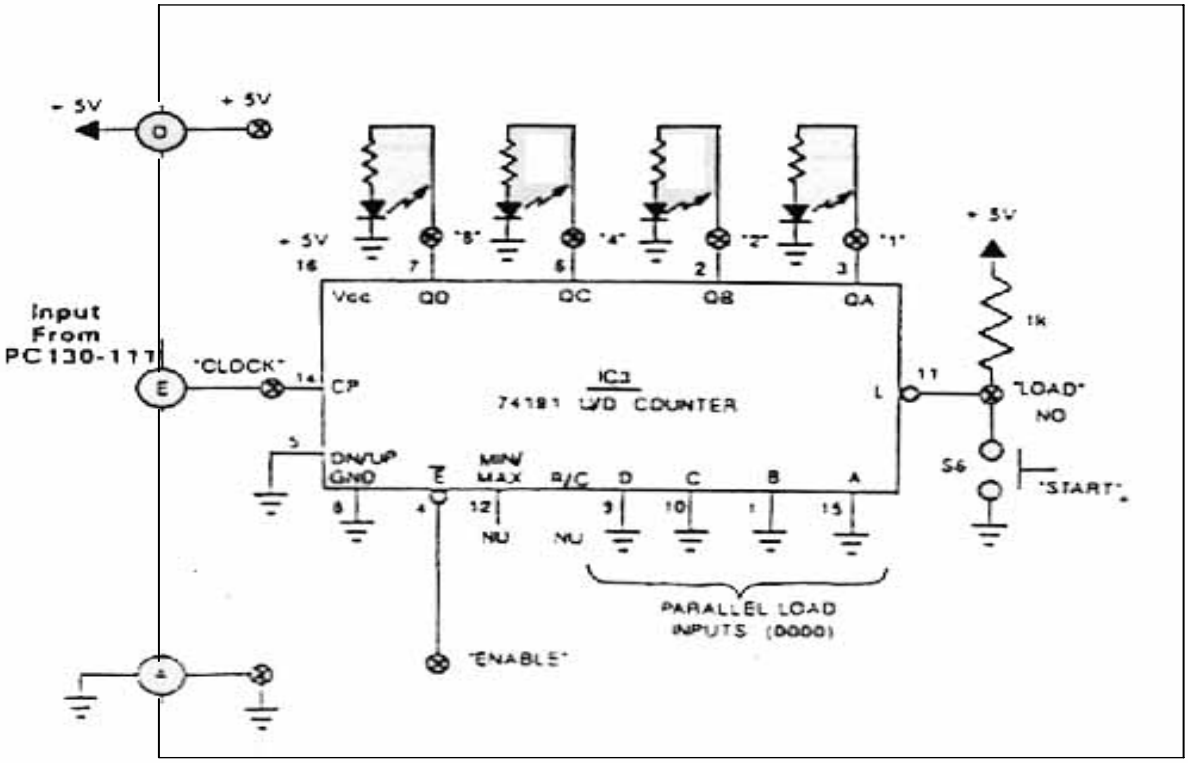

لوح التجربة رقم PC 130 – 131